Воздушное отопление коттеджей и офисов на базе оборудования компании «АНТАРЕС Комфорт»

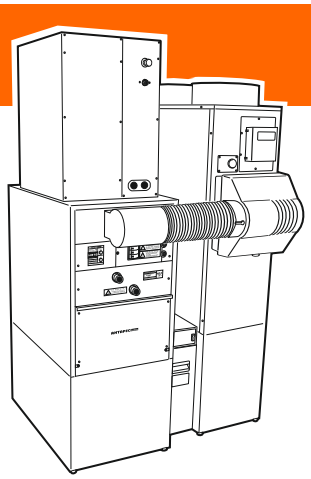

Агрегат воздухонагревательный

модели АВН120,180, 240, 300

Номинальный расход воздуха* от 1080 до 3000 м³/ч
Мощность водяного теплообменника** от 12 до 30 кВт
Габариты (ШхГхВ) 1060x820x1875(1775***) мм

Патенты РФ
№ 2439439
№122154
№ 97482

- Отопление, кондиционирование, вентиляция и очистка воздуха в одной системе
- Опции: увлажнение, стерилизация, HEPA-фильтрация, рекуперация, адаптивное управление вентиляцией от контроллера CO_2
- Работа с водогрейным котлом на любом виде топлива и доступным тепловым насосом «воздух-воздух»
- Возможность реализации многозональности
- Надежный высоконапорный вентилятор последнего поколения компании EBM Papst (Германия)
- Совместимость по управлению с системой «Умный дом»
- Возможность дооснащения системы опциональным оборудованием в процессе её эксплуатации
- Простое, не требующее специальной подготовки, обслуживание при эксплуатации

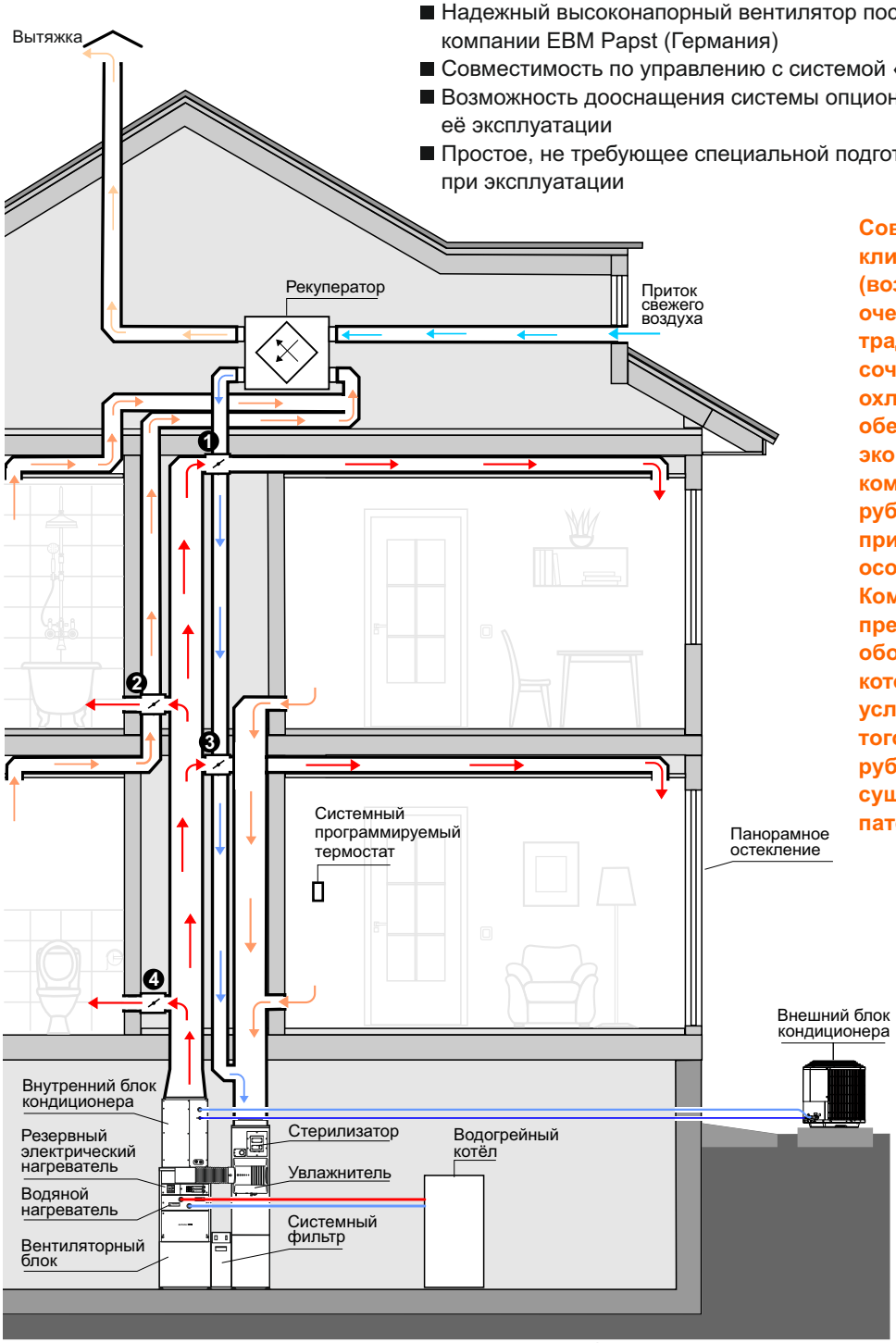

Современная воздушная климатическая система дома (воздушное отопление) имеет очевидные преимущества перед традиционным водяным отоплением, сочетая в одной системе нагрев, охлаждение и вентиляцию. При этом обеспечивается экологичность, экономичность и максимальный комфорт. Именно по этой причине за рубежом в частных домах широко применяется воздушное отопление, особенно в США и Канаде. Компания «АНТАРЕС Комфорт» предлагает отечественное оборудование воздушного отопления, которое адаптировано к российским условиям и воплощает всё лучшее из того, что достигнуто в этой области за рубежом. Кроме этого нами внесён ряд существенных новшеств, защищенных патентами РФ:

1. Новые режимы работы (ускоренный прогрев и фоновая вентиляция);
2. Гарантированное отсутствие шума вентилятора в жилых помещениях и упрощенный монтаж системы за счёт массового применения гибких шумоглушащих воздуховодов;
3. Плавная регулировка оборотов вентилятора во всех режимах работы системы и применение балансировочных дросселей для точной настройки системы под конкретный дом и предпочтения жильцов.

*Производительность вентилятора устанавливается под конкретную нагрузку;
** Для воды 80/60°С и воздуха на входе 18°С;
***Габарит для моделей АВН240, 300.

❶...❹ - Балансировочные дроссели

Воздушное отопление жилых домов на базе оборудования компании «АНТАРЕС Комфорт»

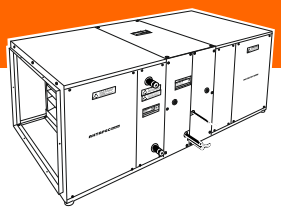

модели АВН120МГ,180МГ

Номинальный расход воздуха* от 1080 до 1700 м³/ч
Мощность водяного теплообменника** 12,6 кВт
Габариты корпуса (ШхГхВ) 1200х620х500 мм

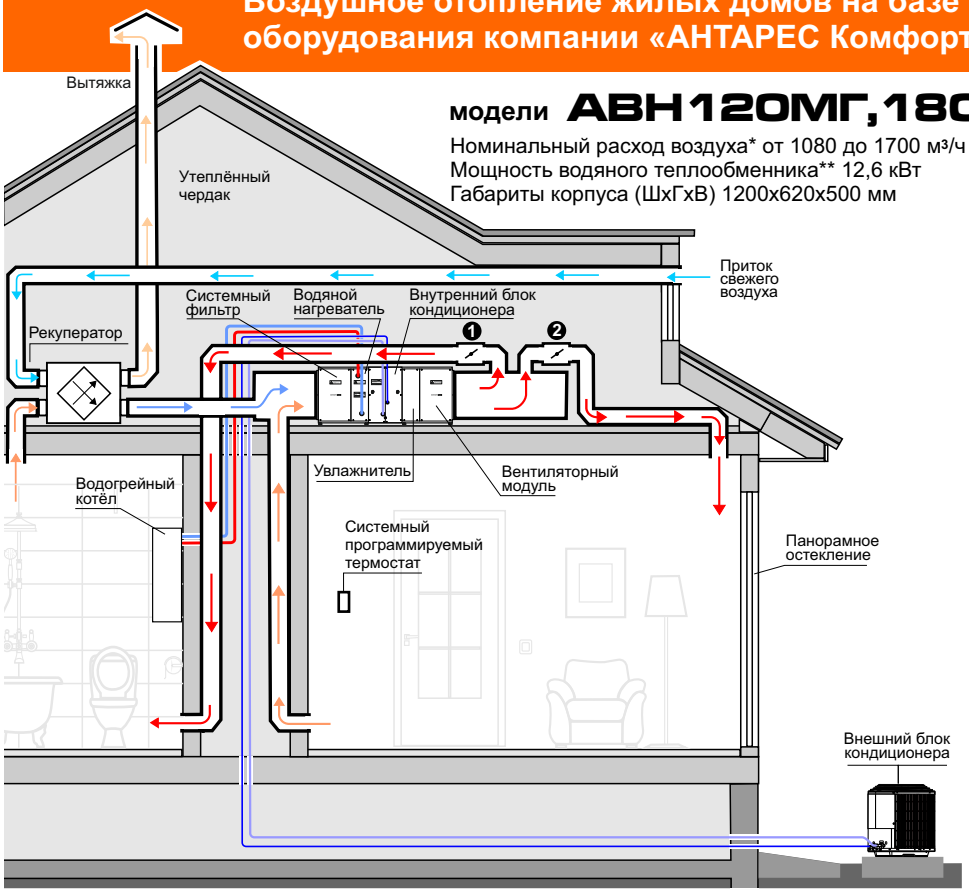

Особенности этих моделей:

1. Горизонтальная схема обработки воздуха. Небольшой габарит по высоте позволяет устанавливать оборудование на чердаке или под потолком в технических помещениях;
2. Модульная конструкция, дающая возможность на базе типовых модулей создавать различные сочетания функциональных узлов;
3. Использование испарителя на хладагенте или охладителя водяного, совмещенного в одном модуле с нагревателем водяным;
4. Канальный увлажнитель с испарительной подушкой увеличенной площади.

Воздушное отопление таунхаусов и квартир на базе оборудования компании «АНТАРЕС Комфорт»

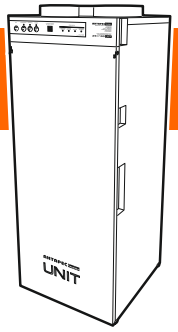

модель АВН100 UNIT

Номинальный расход воздуха* 1000 м³/ч
Мощность водяного теплообменника** 10,3 кВт
Габариты корпуса (ШхГхВ) 600х650х1500 мм

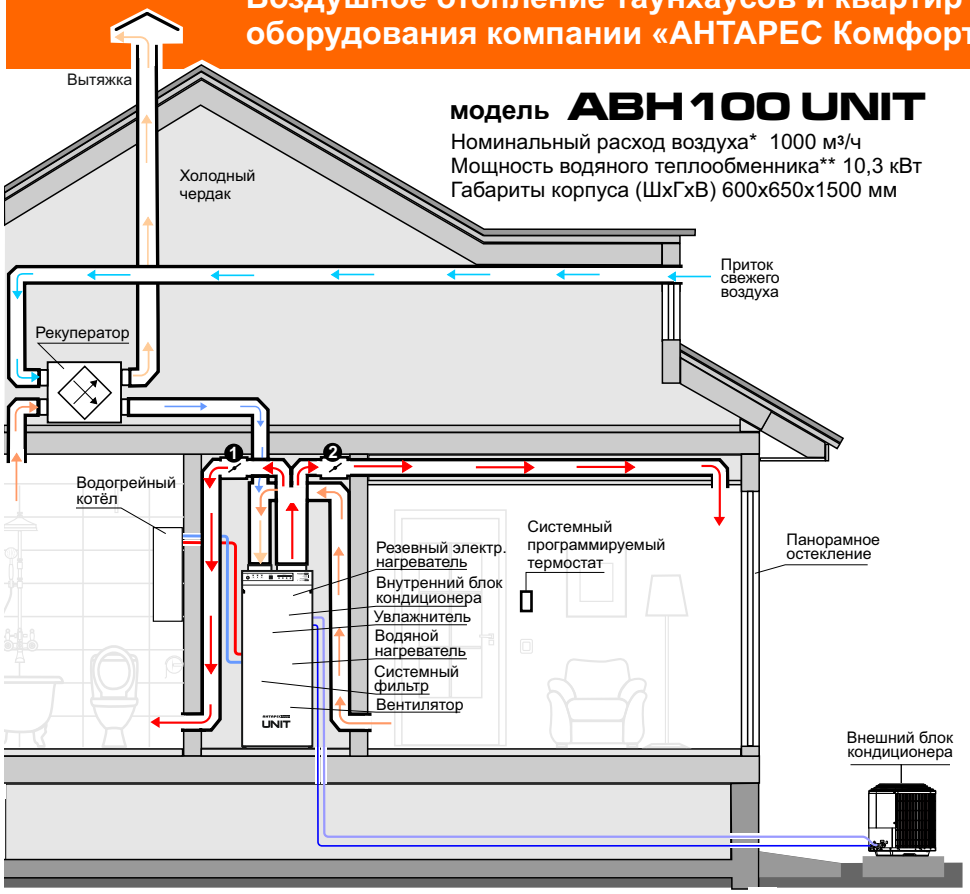

Особенности этой модели:

1. Компактное моноблочное исполнение для размещения внутри дома при отсутствии технического помещения или ограниченной площади для установки инженерного оборудования.
2. «Белый» кухонный дизайн. Размеры корпуса соответствуют размерам стандартного бытового холодильника;
3. Полный состав климатического оборудования в одном корпусе с удобным доступом для обслуживания (съёмная передняя панель);
4. Панель управления со световой индикацией режимов работы. Световая индикация загрязнения фильтра.

*Производительность вентилятора устанавливается под конкретную нагрузку;
** Для воды 80/60°С и воздуха на входе 18°С;

❶, ❷ - Балансировочные дроссели

АНТАРЕС Комфорт
ОБОРУДОВАНИЕ ДЛЯ ВОЗДУШНОГО ОТОПЛЕНИЯ, ВЕНТИЛЯЦИИ И КОНДИЦИОНИРОВАНИЯ
т.: 8 495 788 48 98

В силу своих преимуществ воздушное отопление неизбежно, рано или поздно, будет массово применяться в домах россиян. Прелагаем уже сегодня ознакомиться с этими преимуществами на примере оборудования «АНТАРЕС Комфорт»!

www.antarcom.ru